GPN10

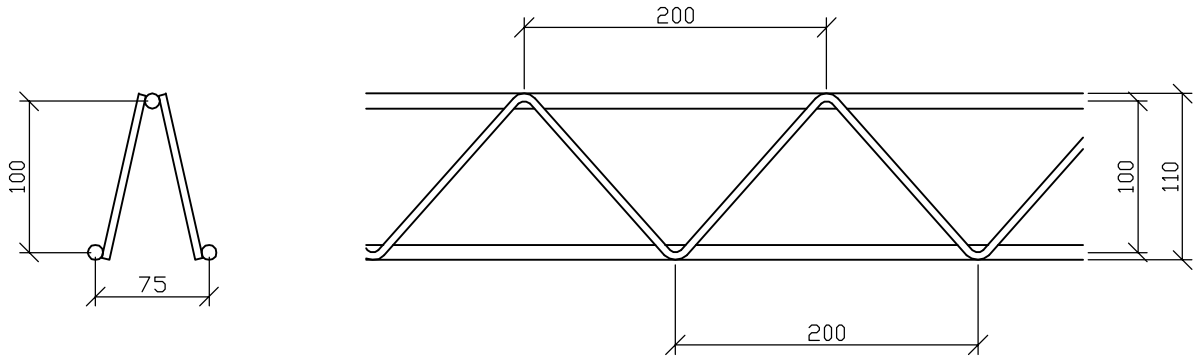

VODÍCÍ 3xØ10
DIAGONÁLA 2xØ5
HMOTNOST 2,34 kg/bm
DÉLKA 1000 - 7600 mm (rozpony po 200 mm)

NEICO spol. s r.o.	NEICO, spol. s r. o. Politických vězňů 1346, 274 01 Slaný http://www.neico.cz	datum: 9/2008
GPN10		formát: A4
		měřítko: 1:5
		č. v.: N-N-001-01